3.9. ÁTERESZT LEZÁRÓ VÉGFAL TÁMELEM

TÁMELEM Ø60 CSŐHÖZ (100/240/138)

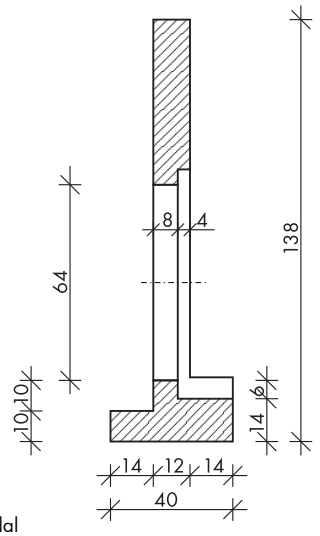

árokoldal

átereszoldal

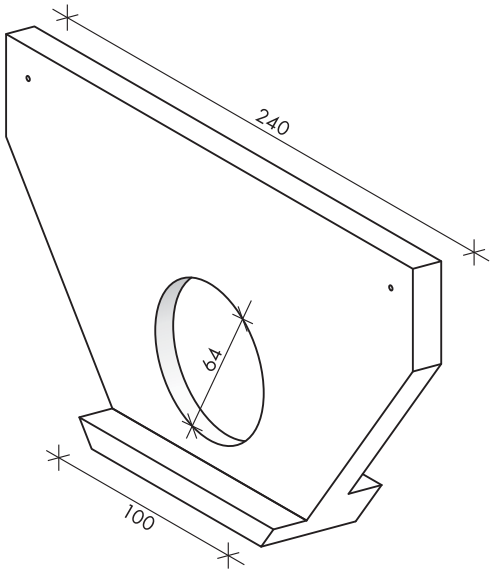

Engedély: ÉME VITUKI: É-84/2006
Használati minta száma: 2439

Csőátmérő (cm)	Beépítési magasság (cm)	Szélesség (cm)	Hosszúság (cm)	Tömeg (kg)	Beton szilárdság	Beton kitéti osztályok	Magasság a folyás-fenék szinttől (cm)
Ø60	138	40	240	774	C30/37	XC4, XF1, XA1	118

6800 Hódmezővásárhely, Makói úti CSOMIÉP ipartelep
Telefon: (+36) (62) 535-730 · Fax: (+36) (62) 535-731
Honlap: www.csomiep.hu · E-mail: beton@csomiep.hu
GPS koordináták: 46° 24' 25" N • 20° 21' 26" E

EFQM 2010
KMR Kamarai Minősített Vállalkozás
NATO BESZÁLLÍTÁSRA ALKALMAS
TÜV CERT EN ISO 9001:2000
MOODY INTERNATIONAL CERTIFICATION
UKAS ISO 14001